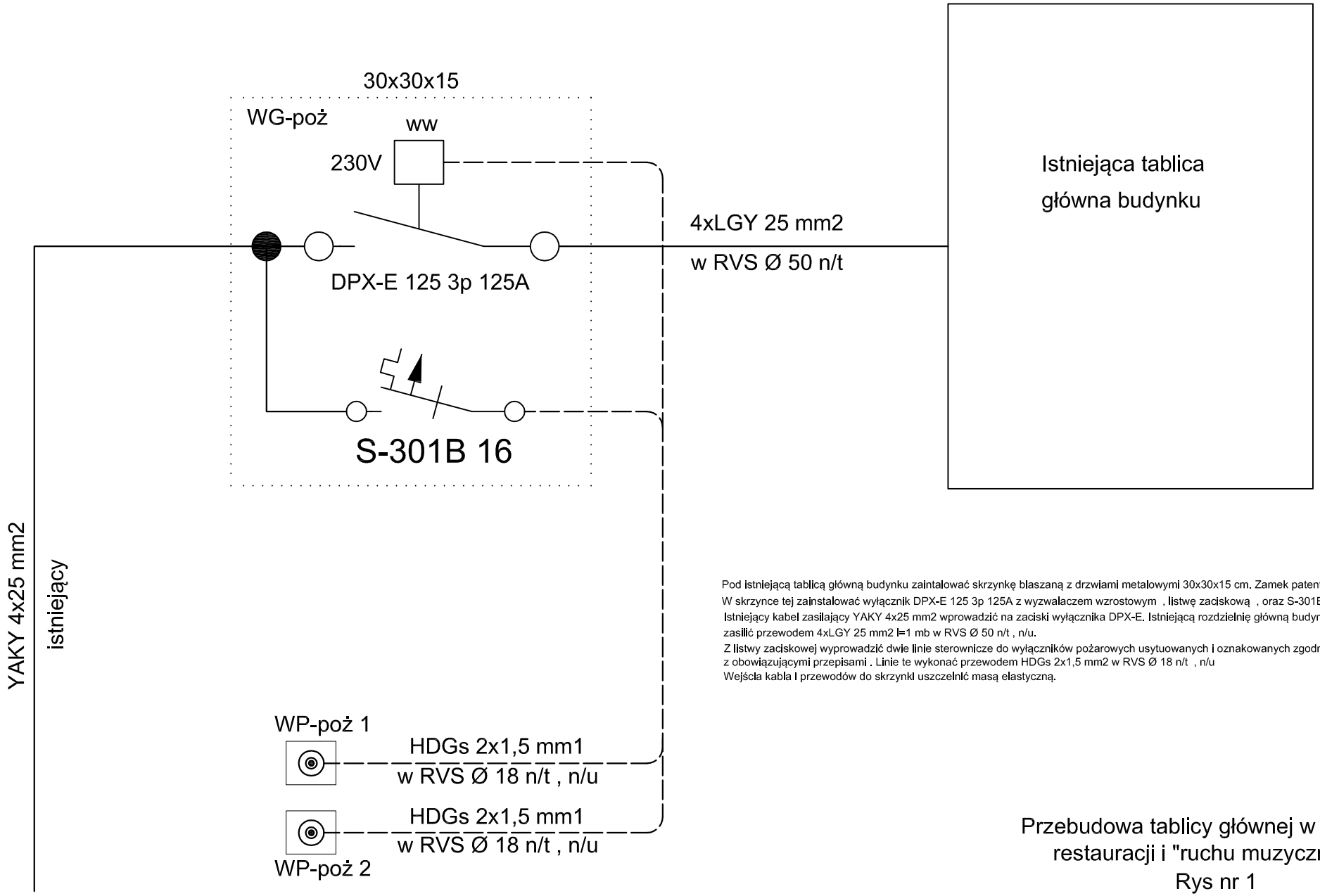

Pod istniejącą tablicą główną budynku zaintalować skrzynkę blaszaną z drzwiami metalowymi 30x30x15 cm. Zamek patentowy.
W skrzynce tej zainstalować wyłącznik DPX-E 125 3p 125A z wyzwalaczem wzrostowym , listwę zaciskową , oraz S-301B6.
Istniejący kabel zasilający YAKY 4x25 mm2 wprowadzić na zaciski wyłącznika DPX-E. Istniejącą rozdzielnię główną budynku zasilić przewodem 4xLGY 25 mm2 l=1 mb w RVS Ø 50 n/t , n/u.
Z listwy zaciskowej wyprowadzić dwie linie sterownicze do wyłączników pożarowych usytuowanych i oznakowanych zgodnie z obowiązującymi przepisami . Linie te wykonać przewodem HDGs 2x1,5 mm2 w RVS Ø 18 n/t , n/u
Wejścla kabla I przewodów do skrzynkl uszczelnlć masą elastyczną.

Przebudowa tablicy głównej w budynku
restauracji i "ruchu muzycznego"
Rys nr 1

WG-poż - główny wyłącznik prądu - pożarowy

WP-poż 1 - wyłącznik pożarowy przy drzwiach do restauracji

WP-poż 2 - wyłącznik pożarowy przy drzwiach do budynku "Ruch muzyczny"

Projektował : A. Ruszkowski Wa-163/92